MICHELINI
SISTEMI STIRANTI DI ALTA QUALITA'
HIGH QUALITY IRONING SYSTEMS

DISEGNO ESPLOSO MODELLO- DESIGN EXPLODED MODEL MULTIFUNZIONE TURBO A-12XC/T

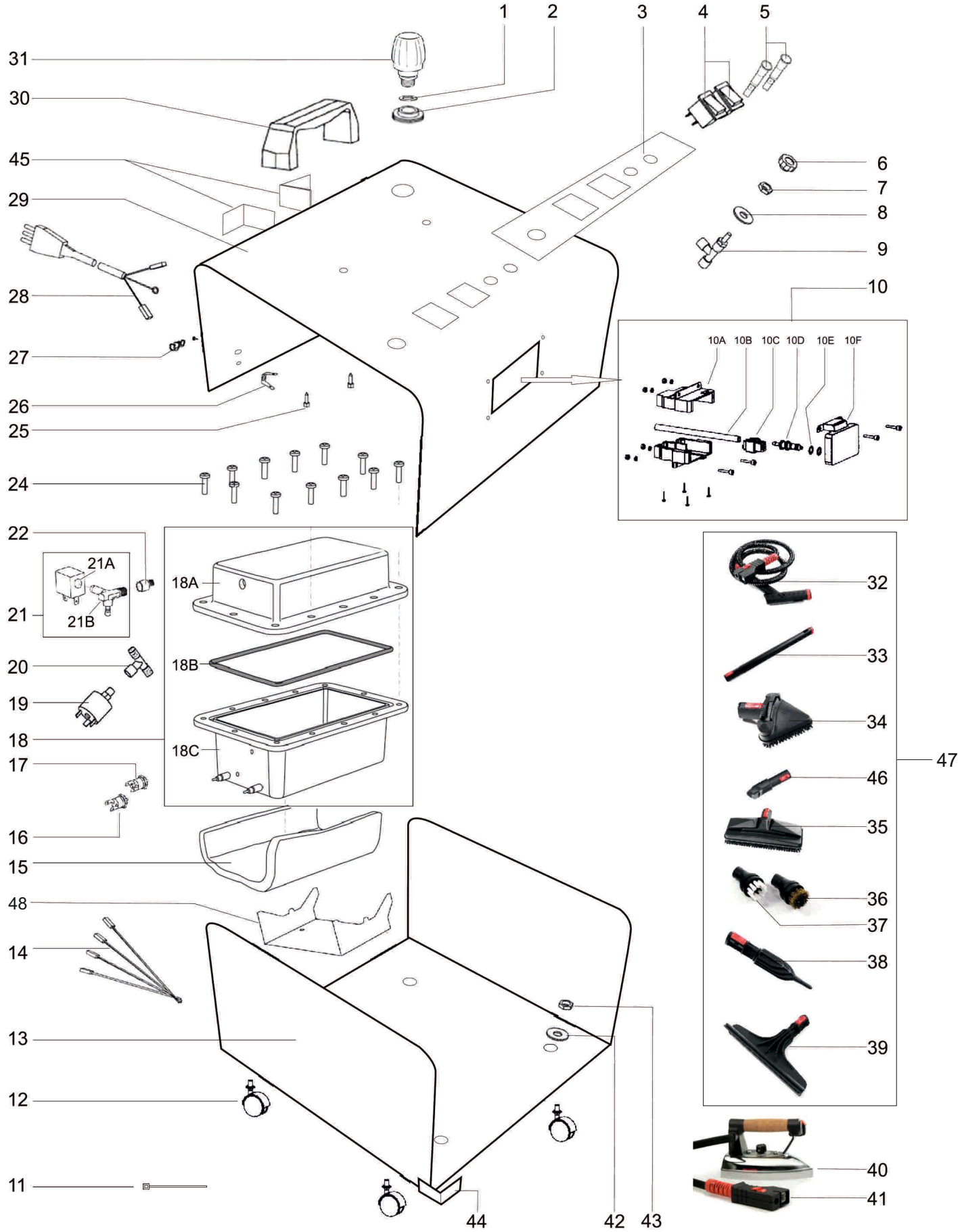

MICHELINI
SISTEMI STIRANTI DI ALTA QUALITA'
HIGH QUALITY IRONING SYSTEMS

LISTINO RICAMBI MODELLO - SPARE PARTS LIST MODEL MULTIFUNZIONE TURBO A-12XC/T

Distinta prezzi

A-12XC **Turbo Pulitore Multifunzione + Stiro**

Rif'	Codice	Descrizione	Prezzo Unitario
01	GT3/8	Guarnizione Tappo 3/8 M	2,5000
02	PSC20	Passacavo D. 20 SP1	4,0000
03	MSCTX	Mascherina da Pan.Turbo Inox	5,0000
04	INTRL	Interruttore Bipolare luminoso Led rosso	5,0000
05	SGNC1	Segnalatore neon rosso tondo 250 V fm 6,3 t.12	2,0000
06	MNPR	Manopola per rubinetto reg.vapore	3,0000
07	DDR	Dado ottone x rubinetto reg.vapore	0,5000
08	RNP12Z	Rondella dia 12 zincata	0,1000
09	RBN2	Rubinetto regolazione vapore piccolo	10,0000
10	TPM	Presa Femmina per carcassa Turbo	20,0000
10d	INNEVAP	Innesto Vapore per presa femmina Turbo	1,0000
10E	GRNOR	Guarnizione OR in viton x Turbo	0,5000
10F	SPPFT	Sportellino presa femmina Turbo	6,0000
11	FASNY	Fascetta di nylon	0,1000
12	RTT35	Ruota per Turbo d.35mm	4,0000
13	CRCTX/C	Carcassa Turbo MOD 12 Coperchio	25,0000
14	CBGM	Cablaggio multiplo Family-Donna-Prestige	10,0000
15	CBTA1,5	Coibentazione caldaia alluminio 1,5L	5,0000
16	TRMS145	Termostato per caldaia 145° automatico	6,0000
17	TRMS175M	Termostato per caldaia 175° Riarmo	8,0000
18	CLDAL3	Caldaia alluminio 1,5 L.	60,0000
18A	CLDAL/C1,5	Coperchio caldaia alluminio stand. 1,5 lt	25,0000
18B	GCAL	Guarnizione in silicone per caldaia alluminio	6,0000
18C	CLDAL/F	Caldaia alluminio fondo	35,0000
19	PRS3	Pressostato attacco 1/8 M 2,8 Bar	15,0000
20	RCDT	Raccordo T 3x1/8 FFM	4,0000
21	ELT9	Elettrovalvola 9 W pic. 1/8 - DN2 in EPDM-DX	14,0000
21A	BBN9	Bobina elettrovalvola piccola	8,0000
21B	CRELT9	Corpo ottone elettrovalvola 9 W piccola	6,0000
22	CF19A	Raccordo 1/8 M 1/8 F	2,0000
24	VTZ5X20	Vite 8,8 tcei 5931-912 5x20 zincata brugola	0,5000
25	VTFZ4,8X16	Vite autofilettante 4,8x16 zincata	0,1000
27	BLC	Bloccacavo piccolo di plastica nera	1,0000
28	CVRDE	Cavo rete Shuko H05 VV-F 90° 3x1 mt2	6,0000
29	CRCTX/F	Carcassa Turbo MOD 12 Fondo	15,0000
30	MNGT	Maniglia di trasporto	6,0000
31	TPP3/8B5,5	Tappo caldaia 3/8 5,5 bar 100/15 vl	9,0000
32	TTB	Tubo flessibile per Turbo	25,0000
33	TTP	Tubo Prolunga per Turbo	12,0000
34	TST	Spazzola Triangolare per Turbo	15,0000
35	TSR	Spazzola Rettangolare per Turbo	40,0000
36	TSO28	Spazzolino ottone per Turbo d.28	8,0000
37	TSN28	Spazzolino nylon per Turbo d.28	4,0000
38	TSF	Spazzola Ficcanaso per Turbo	12,0000
39	TTV	Spazzola Tergivetro per Turbo	12,0000
40	A-FT	Ferro con attacco per Turbo	105,0000
41	SPFTM	Spina maschio per ferro Turbo	10,0000
42	RND8Z	Rondella dia 8 zincata	0,0500
43	DD8Z	Dado M8 Zincato	0,0500
44	PSP	Paraspigoli in plastica	1,0000
45	ALAV	Aletta Avvolgicavo	1,0000
46	TSS	Snodo per spazzole Turbo	10,0000
47	ACTUR	Accessori x TURBO	140,0000
48	SPTCT	Supp.to Lamiera caldaia Turbo Alluminio	3,0000